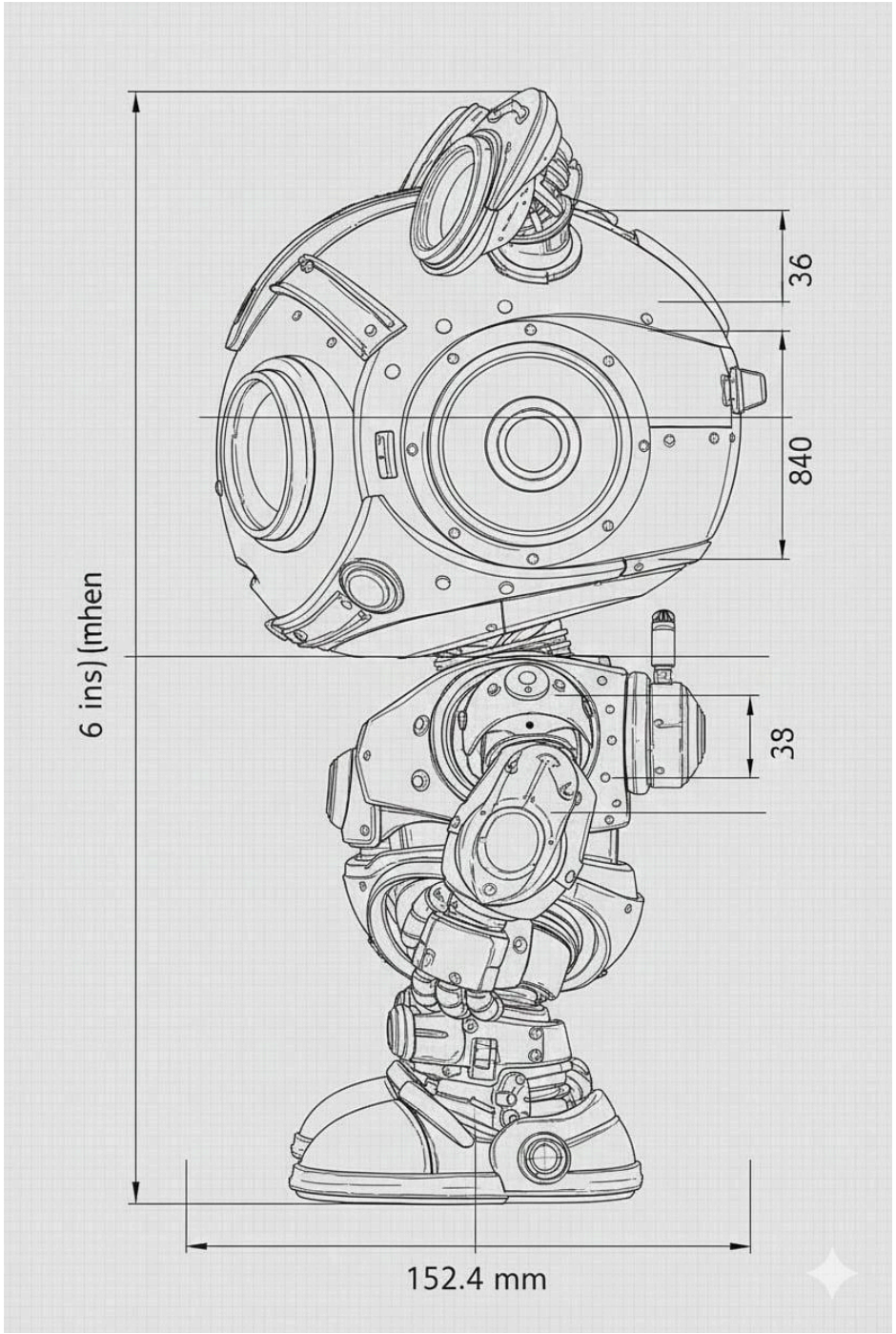

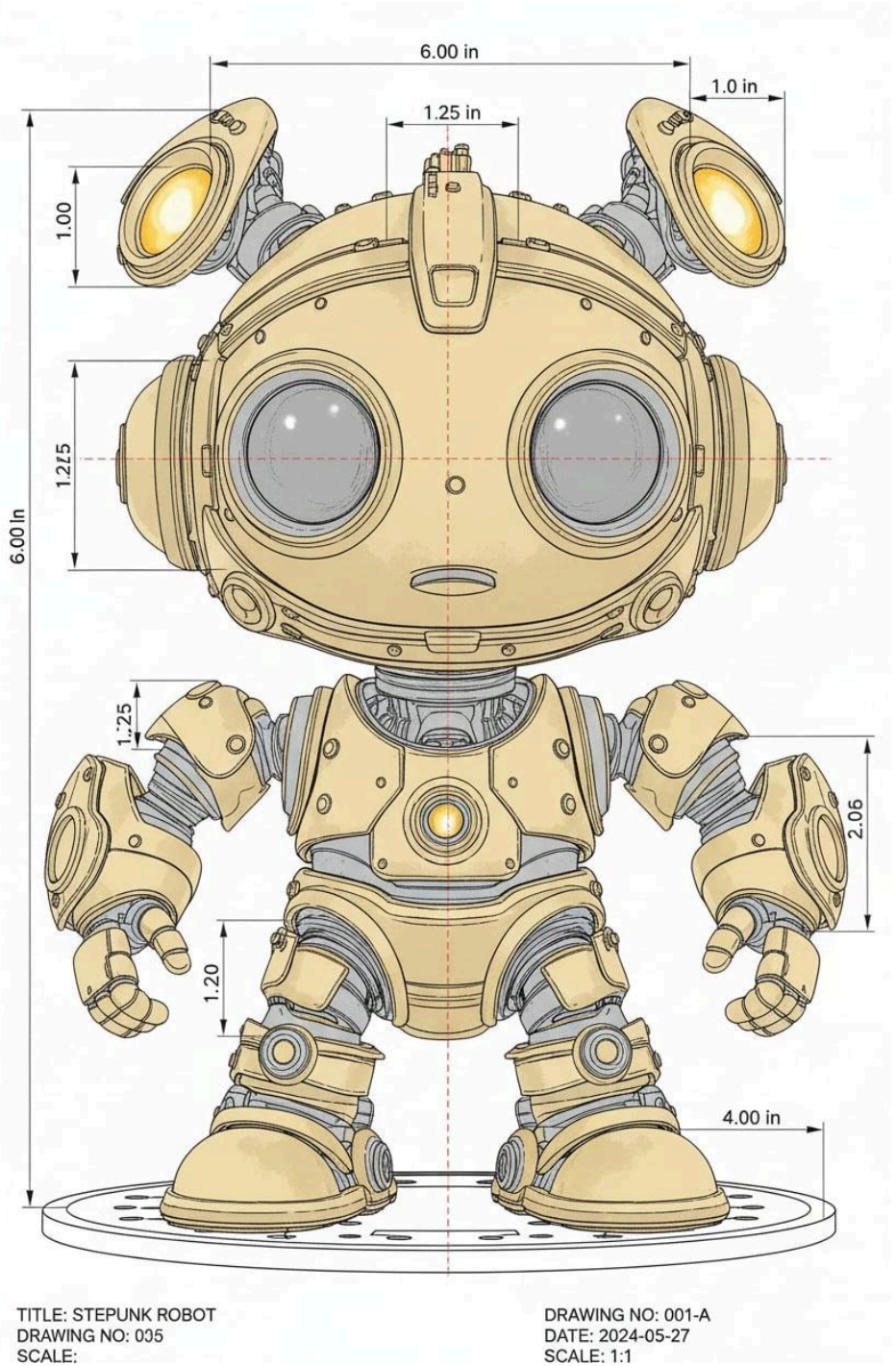

TITLE: STEPUNK ROBOT
DRAWING NO: 035
SCALE:

DRAWING NO: 001-A
DATE: 2024-05-27
SCALE: 1:1